423-895	LB2-320-K003	1ケ月予定表

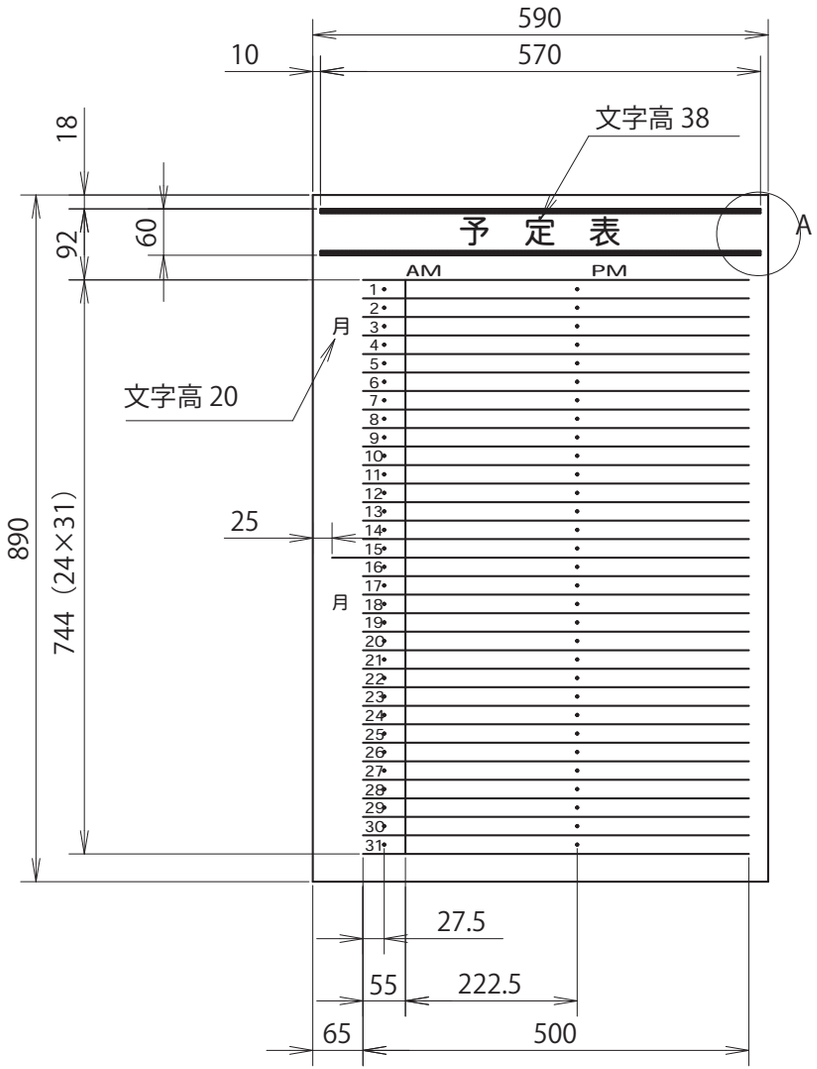

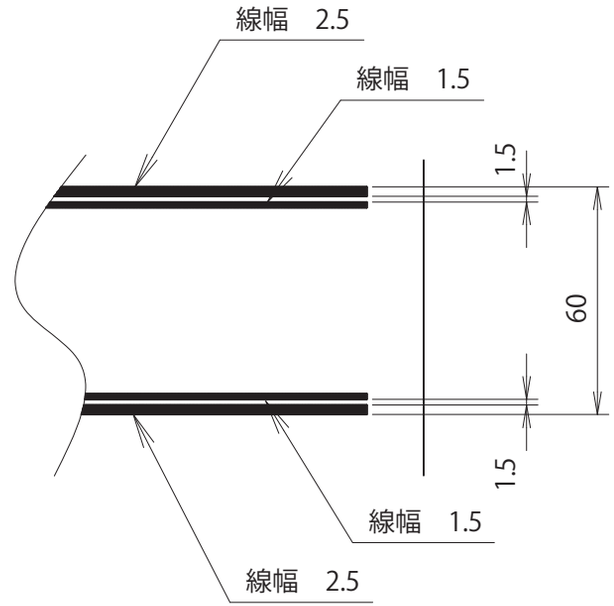

A部罫線パターン （1：2）

PLUS Corporation